Instrukcja montażu

Kratka na drewno ANTARES



Zawartość

Objaśnienie symboli 3
OSTRZEŻENIE 3
INFORMACJA 3
Informacje ogólne 3
Zastosowanie zgodne z przeznaczeniem 3
Wskazówki dotyczące bezpieczeństwa 4
Ogólne wskazówki 4
Gwarancja 4
Zakres dostawy 5
Montaż 6

Objaśnienie symboli



OSTRZEŻENIE
Symbol ostrzegawczy wskazuje na zagrożenia, które mogą spowodować wypadki lub uszkodzenia. Przed wykonaniem odpowiedniego kroku montażowego należy zapoznać się z odpowiednią informacją obok symbolu.



INFO
Symbol informacyjny zawiera ważne wskazówki i zwraca uwagę na problemy, które mogą wystąpić podczas montażu. Należy zapoznać się z nimi przed wykonaniem odpowiedniego
wykonaniem odpowiedniego etapu montażu, aby zrozumieć i uniknąć problemów.

Informacje ogólne
Instrukcja montażu należy do stojaka na drewno: zawiera ważne informacje dotyczące montażu i użytkowania. Przed rozpoczęciem użytkowania regału na drewno należy dokładnie zapoznać się z instrukcją montażu, w szczególności z informacjami dotyczącymi bezpieczeństwa, i przechowywać ją w bezpiecznym miejscu. Produkt należy używać wyłącznie zgodnie z opisem w niniejszej instrukcji, aby uniknąć przypadkowych obrażeń lub uszkodzeń. W przypadku przekazania regału na drewno osobie trzeciej należy wraz z nim przekazać niniejszą instrukcję montażu.

Zastosowanie zgodne z przeznaczeniem
Produkt jest przeznaczony wyłącznie do użytku prywatnego i nie nadaje się do użytku komercyjnego. Używaj regału na drewno wyłącznie zgodnie z opisem w niniejszej instrukcji montażu. Każde inne użycie jest niezgodne z przeznaczeniem i może spowodować uszkodzenia materialne lub obrażeń ciała. Producent nie ponosi odpowiedzialności za szkody powstałe w wyniku użytkowania niezgodnego z przeznaczeniem
zgodne z przeznaczeniem lub niewłaściwe użytkowanie.

Wskazówki dotyczące bezpieczeństwa

- Bezpośrednio po rozpakowaniu należy sprawdzić kompletność dostawy oraz nienaganny stan produktu i wszystkich części. W żadnym wypadku nie należy montować produktu, jeśli zawartość dostawy jest niekompletna.
- Nigdy nie pozostawiaj dzieci bez nadzoru z materiałami opakowaniowymi. Istnieje ryzyko uduszenia. Trzymaj dzieci z dala od produktu.
- Podczas montażu produktu należy trzymać dzieci z dala od miejsca montażu. Zestaw zawiera kilka małych elementów. Mogą one stanowić zagrożenie dla życia w przypadku połknięcia lub wdychania.
- Upewnij się, że wszystkie części są nieuszkodzone i prawidłowo zamontowane. nieprawidłowym montażu istnieje ryzyko obrażeń. Uszkodzone części mogą wpływać na bezpieczeństwo i funkcjonalność.
- Nie należy ustawiać produktu w pobliżu otwartego ognia.

Ogólne wskazówki

Zamontuj produkt zgodnie z ilustracjami. Upewnij się, że produkt jest montowany wyłącznie przez wykwalifikowane osoby.
Upewnij się, że wszystkie połączenia są dobrze zamocowane i sprawdź stabilność wszystkich połączeń.

Gwarancja

Od daty zakupu przysługują ustawowe prawa do rękojmi i gwarancji.
W przypadku wad produktu prosimy o kontakt pisemny z producentem:

Home Deluxe GmbH
Schanzeweg 2
32312 Lübbecke
Niemcy
info@homedeluxe.de

Reklamacje wynikające z nieprawidłowego montażu lub użytkowania są wyłączone z gwarancji.

Model: Drewniana półka ANTARES

Zakres dostawy

Nr	Opis	Ilość
1	Ścianki boczne	6
2	Nakrętka M6	18
3	Śruba sześciokątna M6x10	18

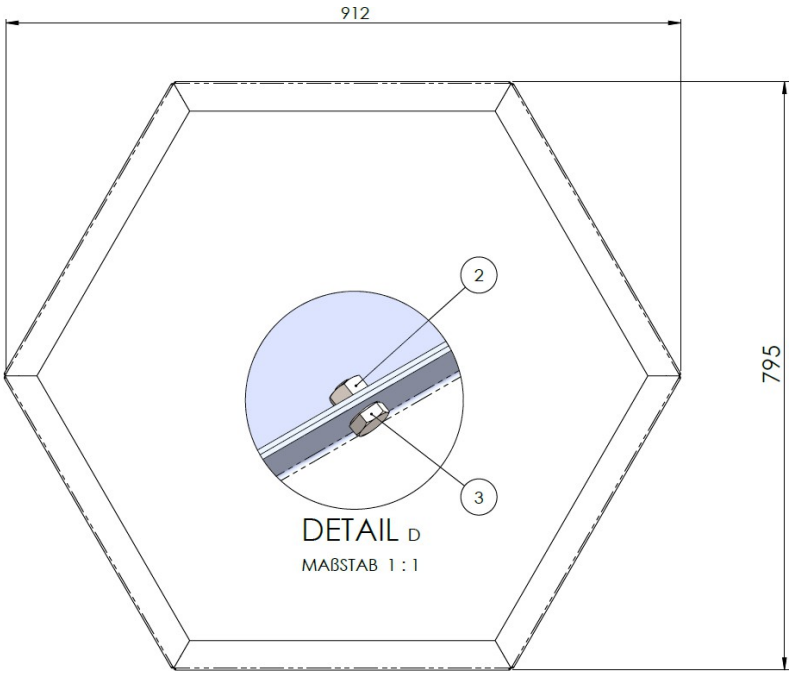

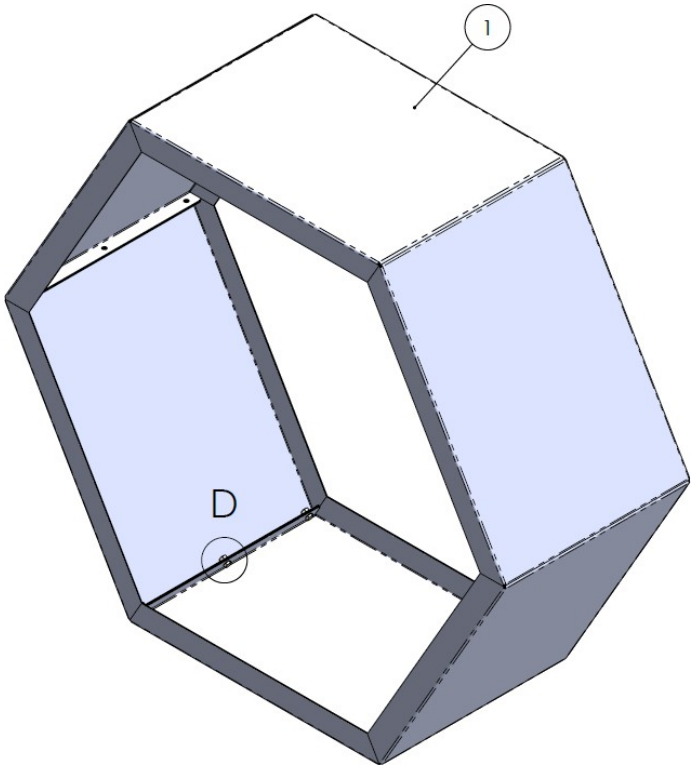

Montaż

Zamontuj ruszt na drewno na równej powierzchni.

1. Rozpocznij montaż, łącząc ze sobą dwie ścianki boczne (część 1) za pomocą otworów.
2. Teraz ręcznie skręć części boczne. Użyj do tego „części 2” i „część 3”. (Patrz rysunki 1 i 2)
3. Powtórz kroki 1 i 2, aż wszystkie elementy boczne zostaną skręcone.

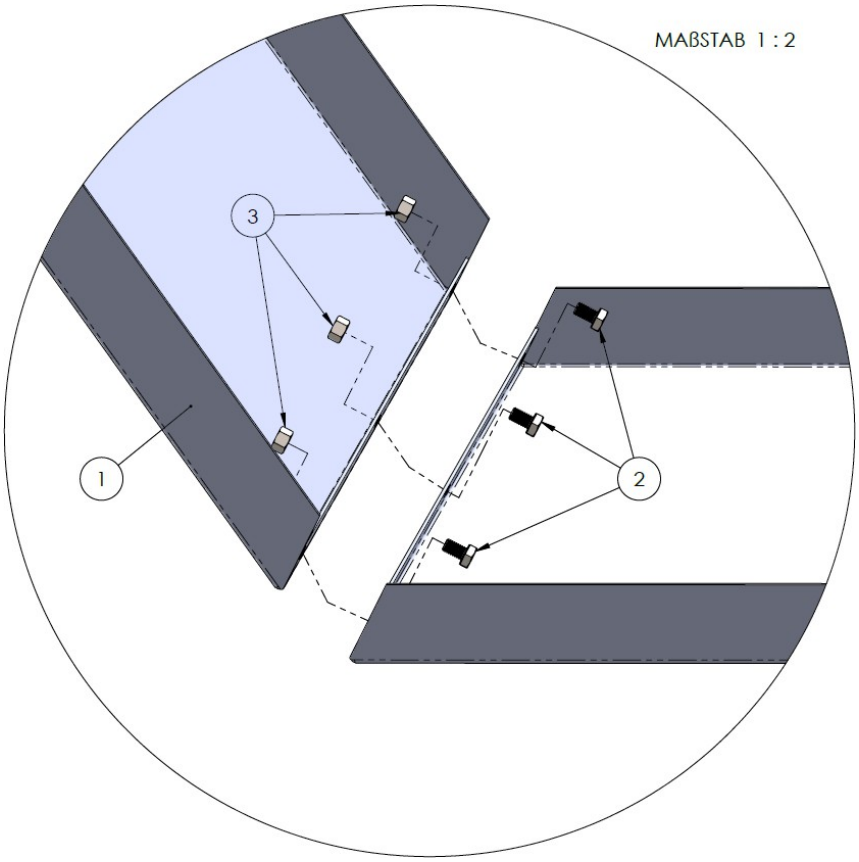

Ilustracja 1

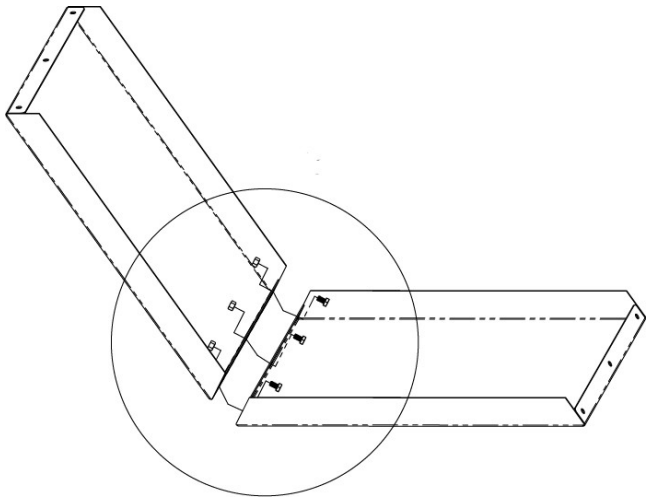

Ilustracja 2